ХК475.00.00 СБ

Поз.2, 49 не показаны

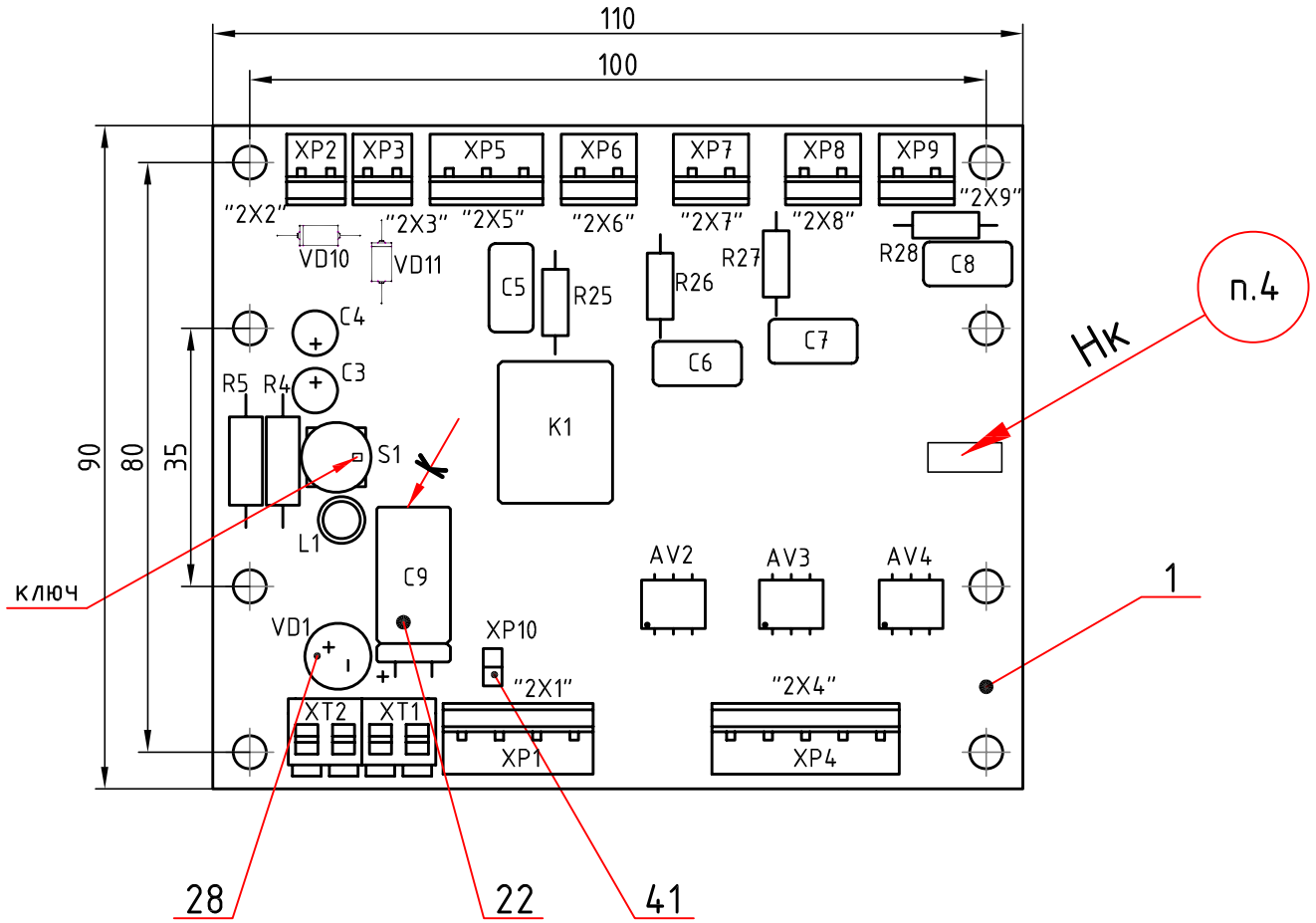

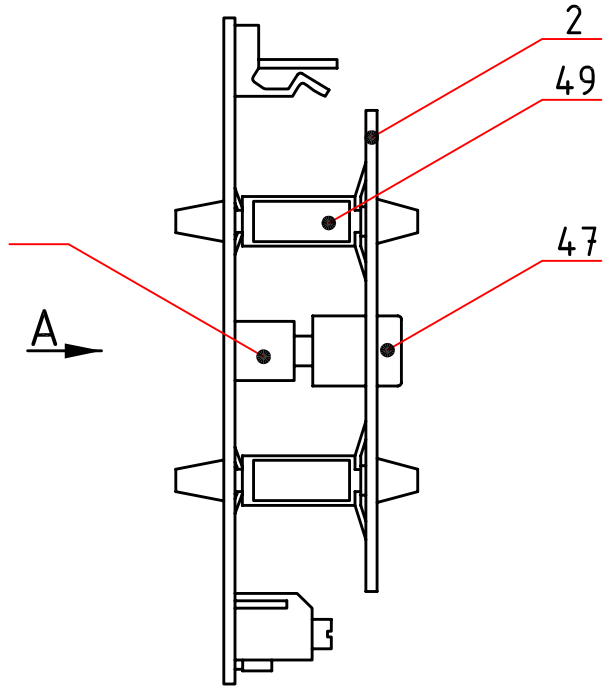

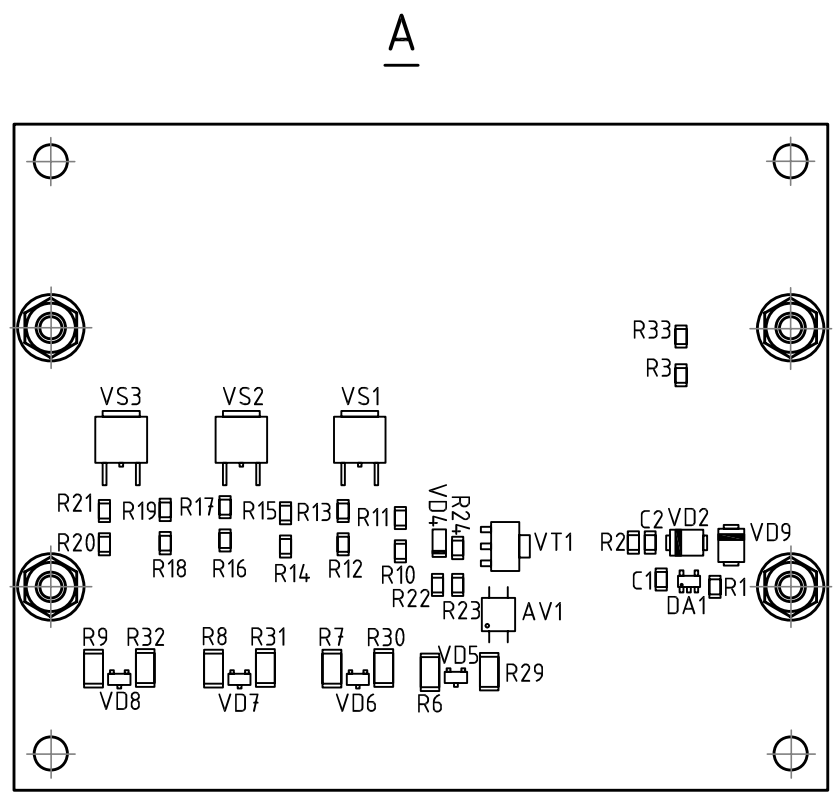

Рис. 1.

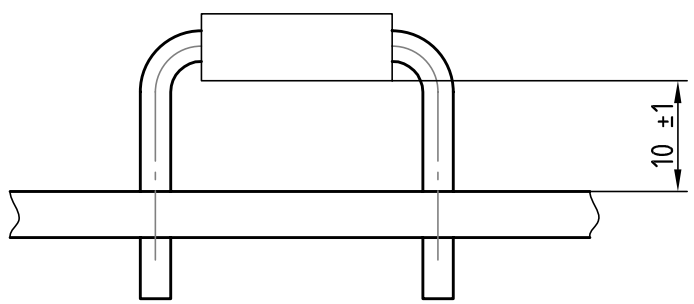

1. Размеры для справок
2. Маркировка элементов показана условоно
3. Припой ПОС-61 ТУ48-13-7-76
4. Маркровать караской ЭП-572, черной, шрифт произвольный четкий, удобный для чтения
5. На XP10 установить джампер поз.41
6. Элемент C9 (поз.22) крепить к плате клеем
7. Элемент S1 (поз.44) устанавливать по ключу (прямоугольный вырез на нижней части переключателя)
8. Элемент VD1 (поз.28) устанавливать на расстоянии 5±0,5 мм от платы
9. Элементы VD10 и VD11 (поз.33) устанавливать на расстоянии 10±1 мм от платы смотреть Рисунок 1.

Изм.	Лист	№ докум.	Подп.	Дата	ХК475.00.00 СБ			
Разраб.		Гаврилов			Плата ключей для РСУ ПК-РСУ Сборочный чертеж	Лит.	Масса	Масштаб 1:1
Пров.		Порциг				Лист	Листов 1	
Т.контр.						ЗАО ПО "Комплекс"		
Н.контр.		Добротворская						
Утв.		Порциг						

Перв. примен. ХК475.00.00

Справ. №

Подп. и дата

Инв. № дубл.

Взам. инв. №

Подп. и дата

Инв. № подл.

Копировал

Формат А3